РУЛОННЫЕ ШТОРЫ РТ-40 ЗЕБРА

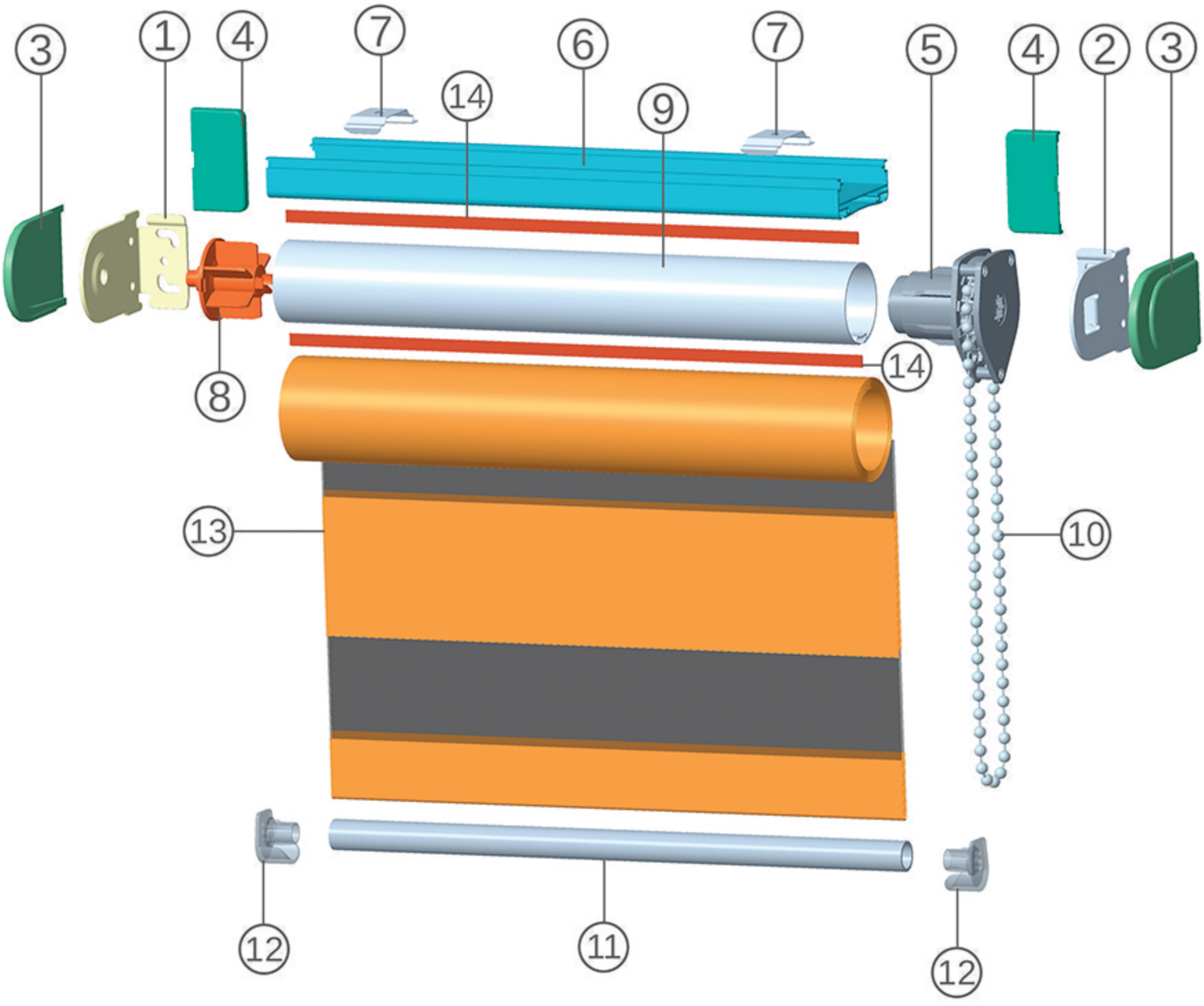

1 Кронштейн под втулку трубы 40 мм металл
2 Кронштейн под механизм 40 мм металл
3 Крышка пластик для кронштейна
4 Крышка малая пластик для кронштейна
5 Механизм 40 мм редуктор 1:3
6 Карниз для рулонных штор 40
7 Кронштейн потолочный 42мм
8 Втулка трубы 40 мм
9 Труба 40 мм с пазом
10 Цепь петля Большая
11 Труба нижняя 12 мм зебра
12 Заглушка трубки нижней 12 мм зебра прозрачный
13 Ткань
14 Пластиковая полоса клейкая